Fcqo-5

МАЗ-6516С9-560-001

Автомобиль без платформы 8х4

под установку кранового оборудования Zoomlion

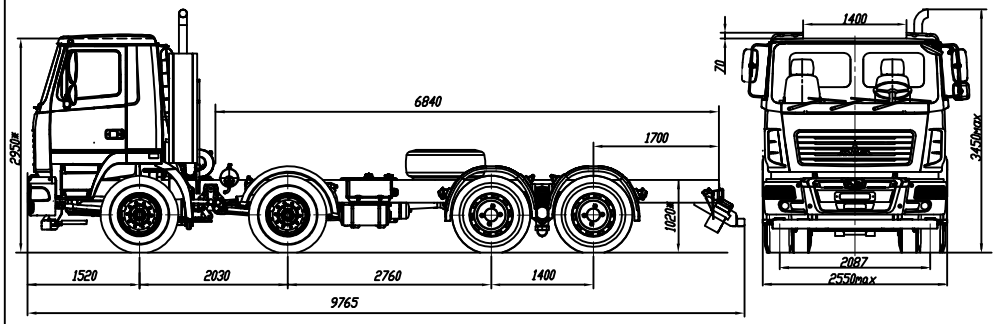

ТЕХНИЧЕСКАЯ ХАРАКТЕРИСТИКА

Технически допустимая общая масса автомобиля, кг 44000

Распределение технически допустимой общей массы автомобиля, кг:

на передние оси ..... 9000+9000

на Ведущую тележку мостов.....26000

Технически допустимая грузоподъемность, кг 32550

Полная масса автомобиля В снаряженном состоянии, кг 11500

Распределение полной массы автомобиля В снаряженном состоянии, кг:

на передние оси ..... 3600+3700

на Ведущую тележку мостов 4200

Двигатель..... ЯМЗ-653

Мощность двигателя, кВт (л.с.) 310 (422)

Максимальный крутящий момент, Нм (кгсм)..... 2000 (204)

Коробка передач ZF16S2525TO

Число передач..... 16

Модель коробки отбора мощности NH/1b

Предаточное число Ведущих мостов..... 4.59

Размер шин: на передних осях 385/65R22.5

на Ведущих мостах 315/80R22.5

Топливный бак, л 300

Тип кабины ..... короткая типа 6418 с Вырезом В крыше

* Размеры при полной массе 44000 кг

Комплектация шасси автомобильного МАЗ-6516С9

6516С9-0000560-001 – основное (народнохозяйственное) исполнение ТС, топливный бак 300 л., тормозная система с АБС, с ПБС, передаточное число Ведущего моста Uo=4,59, колеса дисковые, циклон очистки Воздуха, ЗЗУ, без БЗУ, технологическое крепление запасного колеса, топл. бак и АКБ сдвинуты ко Второй оси, НЖП, переднее защитное устройство, крылья задних колес, кондиционер (по заказу), независимый Воздушный отопитель кабины (по заказу), ограничение максимальной скорости (85 км/ч), противотуманные фары (по заказу), цифровой тахограф (по заказу), Вид буксирного приспособления – Вилка, одно спальное место (по заказу).