# Техническая спецификация полуприцепа
# МАЗ 998500-010

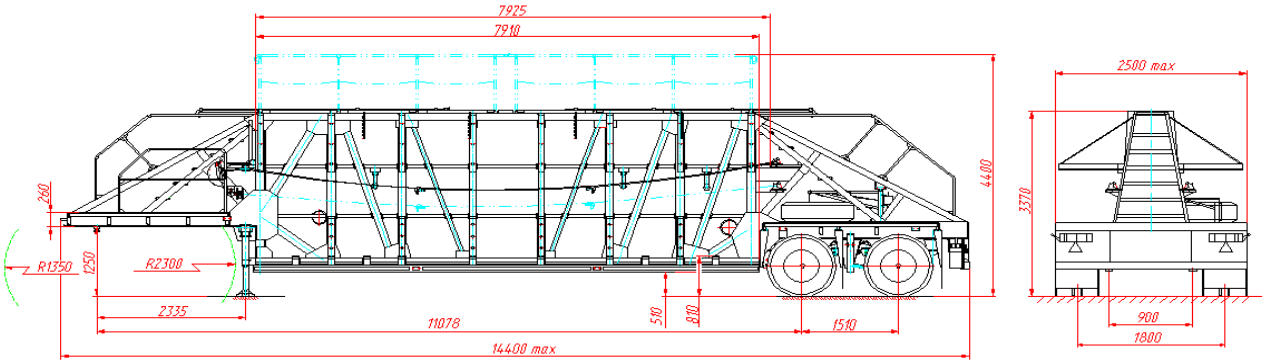


| | | | |
|---|---|---|---|
| Нагрузка на седельно-сцепное устройство | | 14300 | кг |
| Нагрузка на осевой агрегат | | 18000 | кг |
| Разрешенная полная масса | | 32300 | кг |
| Собственная масса полуприцепа | | 7880 | кг |
| Полезная нагрузка | | 24420 | кг |
| | | | |
| Колесная база | | 11078 | мм |
| Межосевое расстояние | | 1510 | мм |
| Расстояние между рессорами | | 900 | мм |
| Колея колес | | 1800 | мм |
| Габаритная длина | max | 14400 | мм |
| Габаритная ширина | max | 2500 | мм |
| Габаритная высота | max | 3370 | мм |
| Высота с поднятым ограждением | | 4400 | мм |
| Длина погрузочной площадки | | 7910 | мм |
| Высота погрузочной платформы в ненагруженном состоянии | | 810 | мм |
| Высота погрузочной платформы в нагруженном состоянии | | 765 | мм |
| Радиус переднего свеса | | 1352 | мм |
| Задний радиус поворота | | 2300 | мм |
| Высота рамы над седельно-сцепным устройством | | 260 | мм |
| Высота седельно-сцепного устройства горизонтально стоящего ненагруженного полуприцепа | | 1250 | мм |

**Техническое описание:**

**Рама**

Рама полуприцепа – сварная, состоит из основания, передней рамы, двух боковин, образующих среднюю раму, задней рамы, передней и задней лестниц. Основание образуется передней поперечиной и одиннадцатью другими поперечинами, связанными вместе боковыми продольными швеллерами.

Передняя рама состоит из двух лонжеронов двутаврового профиля, соединенных между собой поперечинами и раскосами. Внизу имеется плита наката. В нижнее части передней рамы вварено гнездо шкворня. Средняя рама образована двумя боковинами. Нижние пояса боковин приварены к поперечинам основания, а в средней части связаны между собой вставками. В нижней части боковины связаны поперечинами швеллерного типа и настилом. Стойки обеих боковин дополнительно связаны между собой раскосами. Задняя рама состоит из двух лонжеронов двутаврового профиля, соединенных между собой поперечинами.

Сцепной шкворень класса Н50 в соответствии с требованиями Правил ЕЭК ООН № 55 и предназначен для эксплуатации с седельным тягачом, имеющим опорно-сцепное устройство (ОСУ) класса G50 согласно требованиям Правил ЕЭК ООН №55.

**Подвеска**

Оси трубчатого сечения с барабанным тормозным механизмом (двускатные). Подвеска рессорно-балансирная «МАЗ».
Оси предусматривают установку двускатных дисковых колес.

**Пневмотормоза**

Рабочая тормозная система пневматическая, двухпроводная оборудована АБС. Стояночная тормозная система действует через пружинные энергоаккумуляторы передней и задней осей.

**Электрооборудование АБС**

АБС (4S/3M) с системой противоопрокидывания. Диагностический разъем для проверки АБС и ЕБС располагаются снаружи. Пневматическое соединительное устройство (головки) расположены впереди рамы на кронштейне. На данном кронштейне располагаются розетки для подключения электрооборудования полуприцепов согласно ИСО 1728 и розетка для подключения АБС и ЕБС согласно ИСО 7638. АБС ф. ОАО «Экран» (основное исполнение), возможна установка оборудования фирмы «Wabco».

**Техническая спецификация содержит справочную информацию по техническим характеристикам и комплектациям техники, и не является основанием для поставки техники и предъявлению претензий со стороны потребителя.**

**Особые требования заказчика к комплектации и конструкции необходимо оговаривать отдельно и указывать при заключении контракта.**

**Шины**
Шины широкопрофильные бескамерные 315/80R22,5 с универсальным рисунком протектора, производство СНГ. ОАО «Белшина» - основное исполнение. Колеса дисковые, крепление стандартными болтами и гайками, диаметр отверстия 26 мм.

**Шасси**
Выдвижное опорное устройство фирмы «ОЗАА» с механическим приводом, допустимая нагрузка 24 т., управление с одной стороны, справа по ходу движения.
Установка противооткатных упоров.
Установка бокового ограждения
Монтаж запасного колеса на задней раме.
Оборудование для перевозки. Ползун выдвижной фиксируется в двух положениях, расположены в нижней части средней рамы
Установка ограждения безопасности. Складывающиеся ограждения безопасности состоят из поручней по передней и задней лестницам и складных поручней в средней части рамы полуприцепа.
Установка брызговиков.

**Настил**
Настил металлический с противоскользящей ромбовидной перфорацией, монтаж на задней и передней раме.

**Электрооборудование**
Электрооборудование полуприцепа выполнено по однопроводной схеме. В качестве второго провода служат металлические части полуприцепа. Номинальное напряжение системы электрооборудования полуприцепа – 24В.
Система электрооборудования включает следующие изделия:
-два задних фонаря, выполняющие следующие функции: габаритных огней, указателей поворотов, сигналов торможения, заднего хода и противотуманных огней;
-два передних габаритных фонаря;
-десять боковых габаритных фонарей со светоотражающим устройством;
-два фонаря освещения номерного знака,
-два фонаря полного габарита;
- две семиклеммовые розетки, розетка переносной лампы, соединительные панели, жгуты проводов для подключения изделий электрооборудования.
Включение и выключение светосигнальных огней производится переключателями, установленными в кабине тягача. Источником света служат лампы накаливания А-24-21-3 и А-24-5. Для обозначения габаритов в темное время суток на полуприцепе установлены световозвращатели: передние – белого цвета, и задние – красного цвета треугольной формы.

**Таблички**
Установка заводской таблички.
Таблички знаков соответствия и официального утверждения, монтаж на передней балке рамы.
Светоотражающая маркировка.

**Комплектность**
В комплект обязательной поставки входят:
Противооткатные упоры – 2 шт.,
Съемная рукоятка опорных устройств – 1 шт.,
Руководство по эксплуатации – 1 шт.,
Сервисная книжка – 1 шт.,
Запасное колесо – 1 шт.,
Паспорт – 1 шт.

**Техническая спецификация содержит справочную информацию по техническим характеристикам и комплектациям техники, и не является основанием для поставки техники и предъявлению претензий со стороны потребителя.**
**Особые требования заказчика к комплектации и конструкции необходимо оговаривать отдельно и указывать при заключении контракта.**