Полуприцеп-тяжеловоз МАЗ-994900-021-050

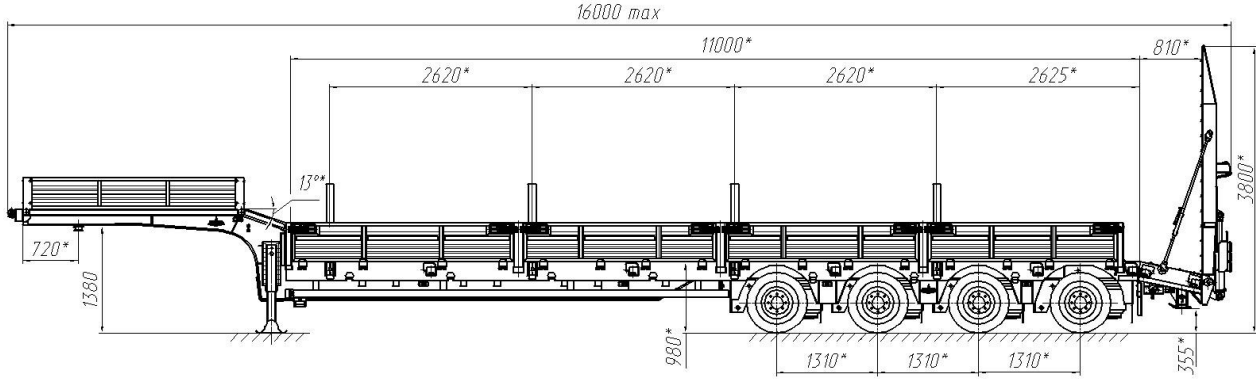
16000 max
11000*
810*
2620*
2620*
2620*
2625*
13°*
720*
1380
980*
1310*
1310*
1310*
3800*
355*

Наименование параметра	Значение параметра
Назначение	Для перевозки тяжелой дорожной и строительной техники
Полная масса полуприцепа в снаряженном состоянии, кг	12 780
- Максимально технически допустимая общая масса, кг	65 000

Распределение технически допустимой общей массы, кг - на седельно-сцепное устройство - на первую ось - на вторую ось - на третью ось - на четвертую ось	 21 000 11 000 11 000 11 000 11 000
- Технически допустимая грузоподъемность, кг	52 220
Ширина грузовой площадки, мм	2500 (3000 – при выдвинутых уширителях)
Высота ССУ, мм	1380
Шкворень	3,5″

Опорные устройства	«Haacon» или «JOST»
Подвеска	Пневматическая «BPW»
Количество осей/колёс, шт.	4/16+1 запасное
Передняя ось	Подъёмная
Четвертая ось	Самоустанавливающаяся
Шины колес	235/75 R17,5
Трапы	Гидравлические, угол въезда 12°
Настил платформы и трапов	Металлический
Борта на гусаке	Металлические - съемные

Борта на платформе	Металлические
Дополнительное оборудование	Установка выдвижных стоек