Техническая спецификация полуприцепа
МАЗ 975830-2012-000

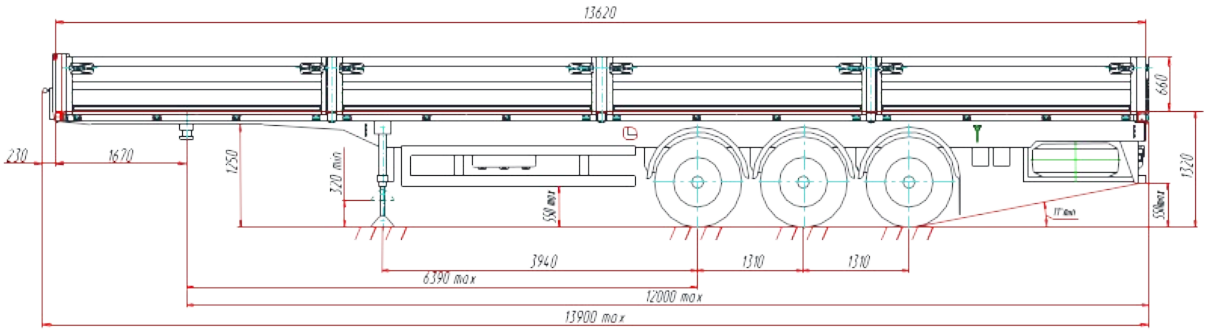

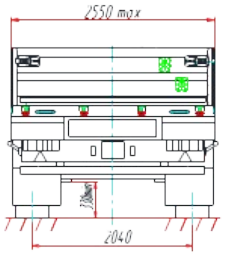

Полная масса полуприцепа в снаряженном состоянии		5800	кг
Технически допустимая общая масса		39000	кг
Нагрузка на седельно-сцепное устройство		12000	кг
Нагрузка на осевой агрегат		27000	кг
Грузоподъемность		33200	кг
Колесная база		6390	мм
Межосевое расстояние		1310	мм
Межосевое расстояние		1310	мм
Расстояние между опорами подвески		1300	мм
Колея колес		2040	мм
Габаритная длина	max	13900	мм
Габаритная ширина	max	2550	мм
Габаритная высота	max	1980	мм
Внутренняя длина платформы		13630	мм
Внутренняя ширина платформы		2480	мм
Внутренняя высота платформы		660	мм
Высота платформы по центру оси в ненагруженном состоянии		1320	мм
Высота платформы по центру оси в нагруженном состоянии		1290	мм
Передний свес		1670	мм
Радиус переднего свеса	max	2040	мм
Задний радиус поворота	min	2300	мм
Высота рамы над седельно-сцепным устройством		166	мм
Высота седельно-сцепного устройства горизонтально стоящего ненагруженного полуприцепа	max	1250	мм

Техническое описание:

Рама
Рама полуприцепа сварная, лонжероны двутаврового сечения, переменные по высоте и соединены между собой поперечинами. Сцепной шкворень класса Н50 в соответствии с требованиями Правил ЕЭК ООН №55 и предназначен для эксплуатации с седельным тягачом, имеющим опорно-сцепное устройство (ОСУ) класса G50 согласно требованиям Правил ЕЭК ООН №55.

Подвеска
Оси квадратного сечения с барабанным тормозным механизмом. Подвеска пневматическая, трехосный осевой агрегат с односкатной ошиновкой ф. «BPW» Eco Air Compact с высотой езды FH=390 мм.

Пневмотормоза
Рабочая тормозная система пневматическая двухпроводная оборудована АБС. Стояночная тормозная система действует через пружинные энергоаккумуляторы второй и третьей оси.

Электрооборудование АБС
АБС (4S/2M). Диагностический разъем для проверки АБС располагается снаружи. Пневматическое соединительное устройство (головки) расположены впереди рамы на кронштейне. На данном кронштейне располагаются розетки для подключения электрооборудования полуприцепов согласно ИСО 1728 и розетка для подключения АБС согласно ИСО 7638. АБС фирмы «Wabco» (основное исполнение), допускается установка АБС фирмы «Knorr-Bremze».

Шины

Техническая спецификация содержит справочную информацию по техническим характеристикам и комплектациям техники, и не является основанием для поставки техники и предъявлению претензий со стороны потребителя.
Особые требования заказчика к комплектации и конструкции необходимо оговаривать отдельно и указывать при заключении контракта.

Шины бескамерные широкопрофильные 385/65R22,5 производства СНГ, импортные или импортные ф. «Matador». Основное исполнение – ОАО «Белшина» с дорожным рисунком протектора. Колеса дисковые, крепление стандартными болтами и гайками (ф. «BPW»), диаметр отверстия 26 мм.

Шасси
Выдвижное опорное устройство фирмы «ОЗАА» с механическим приводом, допустимая нагрузка 24 т., управление с одной стороны, справа по ходу движения.
Установка брызговиков: 3 пары пластиковых крыльев с брызгозащитой.
Монтаж упоров противооткатных с держателями.
Боковая защита согласно Правилам ЕЭК ООН № 73.
Держатель в виде корзины для одного запасного колеса, монтаж сзади осевого агрегата с правой стороны по ходу движения.
Пластмассовый ящик для инструментов размером 800x460x480, монтаж по направлению движения справа перед осевым агрегатом по требованию потребителя (основное исполнение – без установки).
Стальная защита от въезда сзади согласно Правилам ЕЭК ООН № 58.

Настил
Настил состоит из ламинированной водостойкой фанеры (панелей) толщиной 27 мм. Листы расположены между продольными балками и наружной рамой. Торцевые поверхности и швы между панелями герметизированы, поверхность фанеры с сеточным покрытием.

Платформа
Бортовая платформа без тента. Передний борт и стойки стальные. Передний борт, передние и задние стойки крепятся к раме болтами. Средние стойки вставляются в карманы на раме. Задний борт и 4 пары боковых бортов откидные алюминиевые. Запоры с Т-образными защелками. На заднем борту имеется 2 откидные ступеньки. Имеются ремни стяжные (3 шт.) для крепления груза.

Электрооборудование
Электрооборудование с номинальным напряжением 24В выполнено по двухпроводной схеме.
Электрооборудование включает в себя:
- задние фонари (2 шт.), выполняющие функции габаритных огней, указателей поворотов, стоп-сигналов, контурного огня, задних противотуманных огней, задних фар (СНГ);
- подфарники со светоотражающими устройствами (2 шт., СНГ);
- фонари боковые габаритные со светоотражающими устройствами (10 шт., СНГ);
- фонари полного габарита (2 шт., СНГ);
- блок фонарей подсветки заднего номерного знака (1 шт., СНГ);
- розетки семиконтактные (2 шт., СНГ);
- розетка 15-pin (Vignal);
- задние световозвращатели красного цвета треугольной формы (2 шт., СНГ);
- жгуты проводов и коробки распределительные для подключения изделий электрооборудования.

Таблички
Заводская табличка.
Табличка РТС.
Таблички Знаков соответствия и официального утверждения.
Задний опознавательный знак автопоезда.
Светоотражающая маркировка.

Комплектность
В комплект обязательной поставки входят:
Противооткатные упоры – 2 шт.,
Съемная рукоятка опорных устройств – 1 шт.,
Руководство по эксплуатации – 1 шт.,
Сервисная книжка – 1шт.,
Запасное колесо – 1 шт.,
Дополнительный комплект крепления запасного колеса (для автомобиля-тягача) – 1 шт.,
Паспорт – 1шт.

Техническая спецификация содержит справочную информацию по техническим характеристикам и комплектациям техники, и не является основанием для поставки техники и предъявлению претензий со стороны потребителя.
Особые требования заказчика к комплектации и конструкции необходимо оговаривать отдельно и указывать при заключении контракта.